г. Иваново, ул. Колесанова, 11/2.
телефон/факс: +7(493) 227 47 57
sales@rodisgroup.ru
https://rodisgroup.ru

Оборудование для АГЗС и ГНС

Технологические системы АГЗС, автоцистерны СУГ, полуприцепы – газовозы, резервуары для СУГ, насосы, газораздаточные колонки, арматура, приборы автоматизации, запасные части

ПАСПОРТ (Руководство по эксплуатации)
КРАН ШАРОВЫЙ МЕЖФЛАНЦЕВЫЙ BATU BBTKV-FS
Изготовитель BATUSAN, Турция

1. Общие сведения об изделии

Предприятие изготовитель: «BATU Valves and Armatures A.Ş.» (Турция)
Кран шаровый фланцевый предназначен для установки в системах газораспредления природного газа и СУГ пропан-бутан, жидких нефтепродуктов, сжатого воздуха и других газов с рабочим давлением до 40 атм., как надежное, не требующее специального обслуживания запорное устройство.

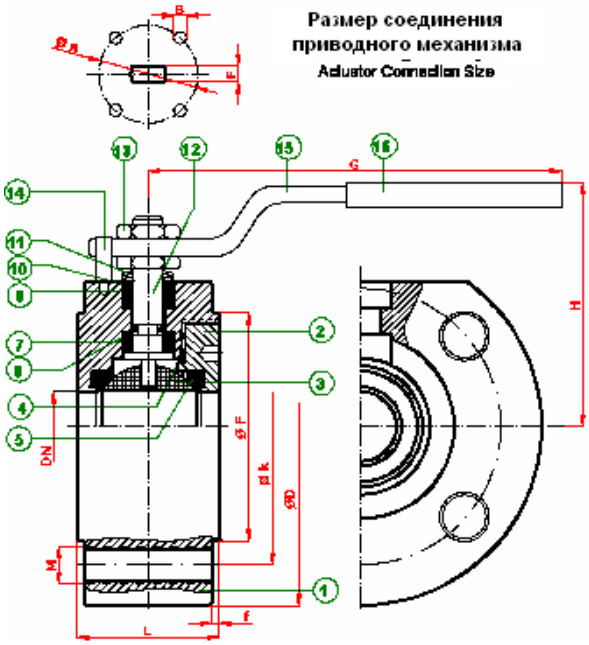

2. Основные технические данные

НАИМЕНОВАНИЕ ПАРАМЕТРА	ПОКАЗАТЕЛЬ
Условный проход DN,(мм)	15- 150
Номинальное давление, атм.	До 40, атм.
Температура рабочей среды, С	от - 30 до + 180
Рабочая среда	вода, горячая вода, сжатый воздух, пар
Температура окружающей среды, С	от –40 до + 45
Привод	Ручной

3. Маркировка

На шаровом кране должны быть нанесены следующие данные:
- наименование предприятия-изготовителя;
- тип изделия;
- год изготовления;
- значение рабочего давления, атм. (PN)
- значение диаметра прохода, мм (DN)

ТИП *(TYPE)*	РАЗМЕРЫ				РАЗМЕРЫ СОЕДИНЕНИЯ											
BKV EU-002	PN 16 -25 -40				PN 16						PN 25 - 40					
	L	G	H	f	D	k	*Кол-во отв.*	i	F	b	D	k	*Кол-во отв.*	I	F	b
DN 15	115	150	75	2	95	65	4	14	45	14	95	65	4	14	45	16
DN 20	120	150	83	2	105	75	4	14	58	16	105	75	4	14	58	18
DN 25	125	150	83	2	115	85	4	14	68	16	115	85	4	14	68	18
DN 32	130	180	90	2	140	100	4	18	78	16	140	100	4	18	78	18
DN 40	140	230	95	3	150	110	4	18	88	16	150	110	4	18	88	18
DN 50	150	275	115	3	165	125	4	18	102	18	165	125	4	18	102	20
DN 65	170	275	120	3	185	145	4	18	122	18	185	145	8	18	122	22
DN 80	180	320	135	3	200	160	8	18	138	20	200	160	8	18	138	24
DN 100	190	380	150	3	220	180	8	18	158	20	235	190	8	22	162	24
DN 125	325	450	170	3	250	210	8	18	188	22	270	220	8	26	188	26
DN 150	350	450	200	3	285	240	8	22	212	22	300	250	8	26	218	28
DN 200	400	650	235	3	340	295	12	22	268	24	375	320	12	30	285	34

г. Иваново, ул. Колесанова, 11/2.
телефон/факс: +7(493) 227 47 57
sales@rodisgroup.ru
https://rodisgroup.ru

4. Инструкция по эксплуатации

1. Запорные шаровые краны BATUSAN ® в процессе эксплуатации должны быть полностью открыты до упора ограничительного штифта, либо полностью закрыты.
ВНИМАНИЕ: Запрещено использование запорных шаровых кранов BATUSAN ® в качестве регулирующей арматуры.
2. Запорные шаровые краны допускаются к эксплуатации на среды, параметры которых соответствуют указанным в паспорте.
3. При условии соблюдения П.2 допускается эксплуатация кранов при температуре окружающей среды не ниже -40 С°.
4. Открытие и закрытие запорных шаровых кранов BATUSAN ® следует производить плавно.
5. Расчетный срок эксплуатации - 25 лет.

5. Инструкция по установке и монтажу

1. Убедитесь, что кран находится в открытом состоянии. При монтаже шаровые запорные краны BATUSAN ® должны быть в положении «Полностью открыто».
2. Убедитесь, что внутри шарового крана нет посторонних предметов и загрязнений, которые могли появиться в процессе транспортировки.
3. При подъеме и/или транспортировке шаровых кранов с помощью механических подъемных средств запрещается осуществлять закрепление и/или захват за рукоятки.
4. При монтаже резьбовых кранов BATUSAN ® необходимо произвести осмотр поверхности резьбы крана и ответной части трубопровода. На резьбе не должно быть забоин, вмятин и заусенцев, препятствующих навинчиванию крана. При навинчивании крана недопустимо использование нестандартного инструмента.
5. При монтаже фланцевых/межфланцевых кранов необходимо произвести осмотр уплотнительных поверхностей фланцев и поверхностей крана. На них не должно быть забоин, раковин, заусенцев, а также других дефектов поверхностей. Затяжка болтов на фланцевых соединениях должна быть равномерной по всему периметру.
6. Установка шаровых кранов BATU в технологическую линию должна производиться в соответствии с требованиями проекта заказчика и учетом норм, правил и стандартов по безопасности РФ.

6. Меры безопасности при установке и работе крана

1. К установке в трубопровод и обслуживанию крана допускается только квалифицированный рабочий персонал
2. Недопустимо использование шаровых кранов BATUSAN ® в качестве регулирующего элемента.

7. Техническое обслуживание

1. Шаровая запорная арматура компании BATUSAN ® специального обслуживания не требует.
2. Осмотр запорных шаровых кранов BATUSAN ® производится 2 раза в год. Проверяется подвижность ходовых частей путем поворота рукоятки крана на 10°-15°.

8. Гарантийные обязательства

Гарантийный срок – 12 месяцев с момента ввода в эксплуатацию, но не более 30 месяцев с момента продажи.
Гарантия распространяется на оборудование, установленное и используемое в соответствии с инструкциями по установке и техническими характеристиками изделия, описанными в данном паспорте или техническом описании.

9. Данные о продаже

BBTKV-FS_____ Кол-во_____ Дата продажи_____

м.п.